A – A

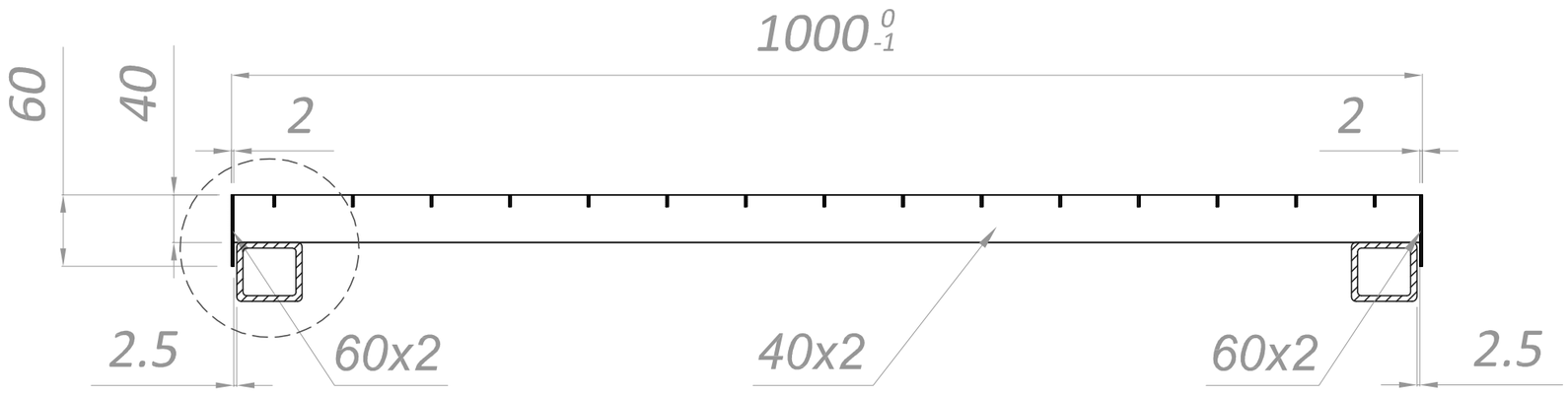

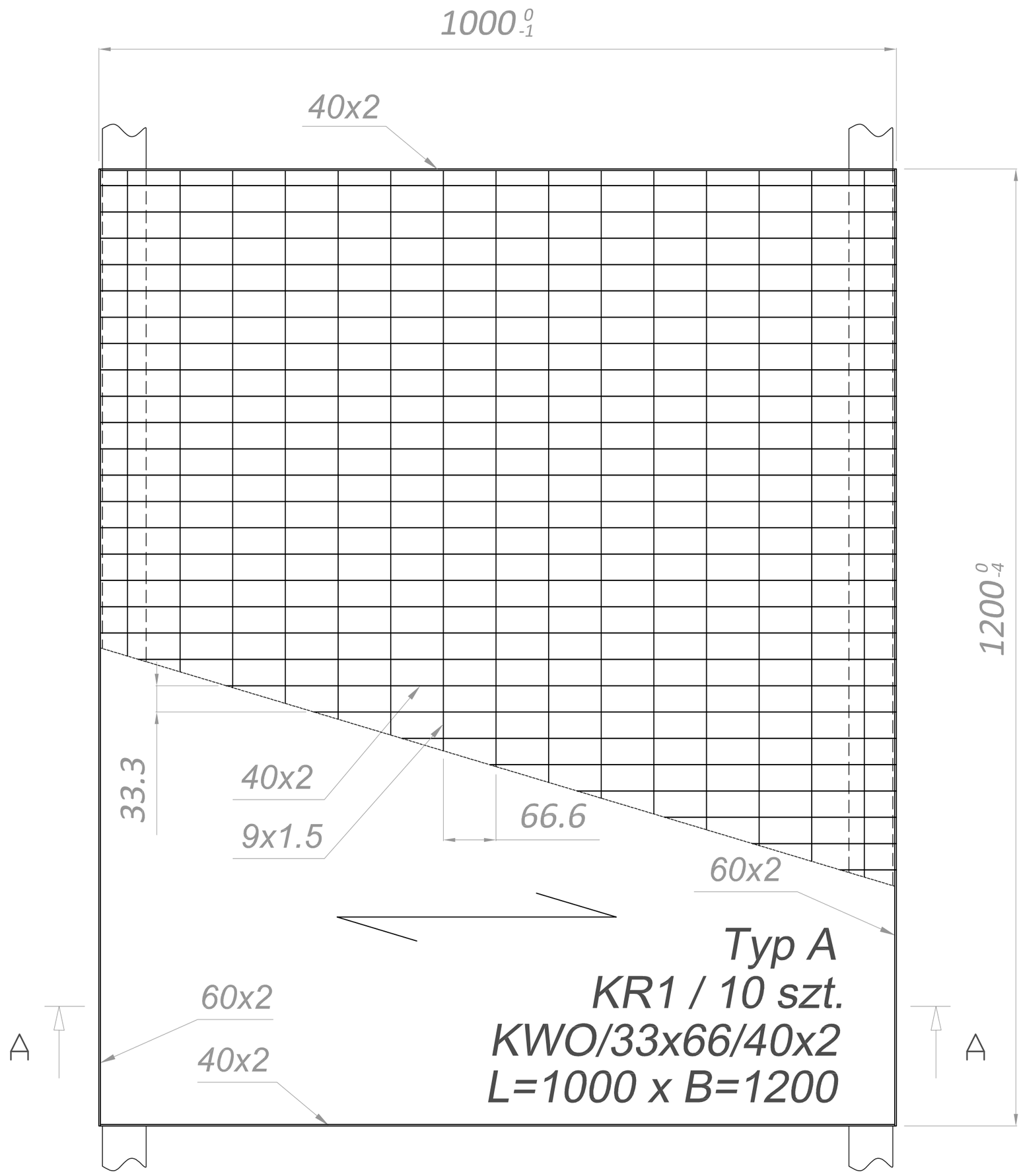

2:1

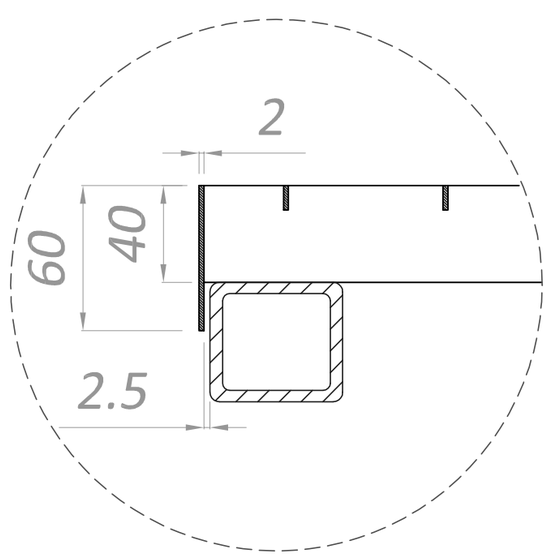

Bearing bar: 40x2 mm
Cross bar: 9x1.5 mm
Mesh size: 33.3x66.6 mm
Length of grating "L": 1000 mm
Width of grating "B": 1200 mm
Framing: 2x 40x2 mm; 2x 60x2 mm
Type of framing: A
Quantity: 10 szt.

- direction of bearing bar

Object:			Kraty Mostostal Kraków Sp. z o.o. 30-092 Kraków ul. L. Kmietowicza 11 www.kraty-mostostal.eu	KRATY MOSTOSTAL KRAKÓW	
Document					
Designed	KMK	-	No draw.	Revision	Format
Drawed	KMK	-	No draw.	-	A2
Checked	-	-			
Approved					
Scale: 1 - 50	Name: Shelf grating - type A				

DOKUMENT STANOWI TAJEMNICĘ PRZEDSIĘBIORSTWA Kraty Mostostal Kraków Sp. z o.o. w rozumieniu art. 11 ust. 4 Ustawy z dnia 16 kwietnia 1993 r o zwalczaniu nieuczciwej konkurencji. Za wyjątkiem wyraźnie wskazanych, zawarte w nim informacje i rozwiązania stanowią wyłączną własność intelektualną Kraty Mostostal Kraków Sp. z o.o. i mogą być stosowane, powielane oraz udostępniane osobom trzecim jedynie na podstawie pisemnego zezwolenia Kraty Mostostal Kraków Sp. z o.o. pod groźbą skutków prawnych.